sondermann
Räder und Rollen

sondermann@sonderroll.de
www.sonderroll.de

Lenkrolle

mit Rückenloch und Totalfeststeller

- 50 - 100kg
- Durchmesser 50 - 150mm
- Gehäuse aus Edelstahl rostfrei
- Thermoplastisches Gummirad, Gleitlager

Technische Daten

Bestellcode:	28N JPO 100 P01	**Rad ø in mm:**	100
Tragkraft in kg:	100	**Radbreite in mm:**	32
Ausladung Rolle in mm:	44,00	**Bauhöhe in mm:**	135
Rückenloch in mm:	11	**Temperaturbereich C° min / max:**	-20 : +60
Norm:	EN 12530	**Laufflächenhärte:**	Shore A 87
EAN-Code:	4250217340550	**Störkreisradius in mm:**	132,00

Gehäusebeschreibung

- Rostfreier Edelstahl
- Schwenklager mit zweifachem Kugelkranz
- Radachse verschraubt

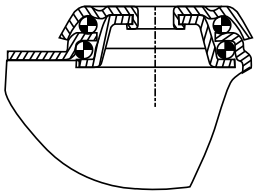

Radbeschreibung

- Radkörper aus Polypropylen
- Lauffläche aus thermoplastischem Gummi
- Gleitlager

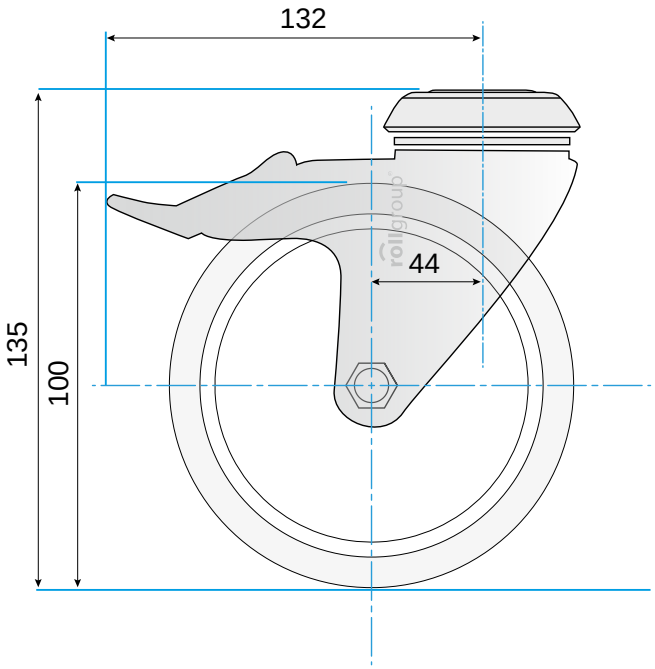

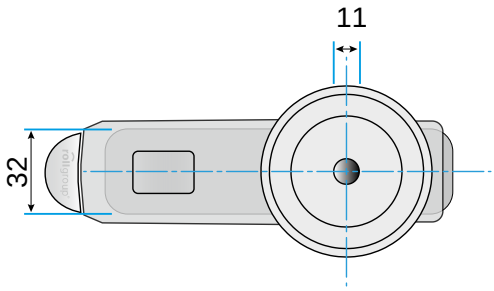

© Rollgroup | Änderungen vorbehalten | Stand 12.2016