sondermann@sonderroll.de
www.sonderroll.de

Rad

JPP

- 50 - 100kg
- Durchmesser 50 - 200mm
- Thermoplastisches Gummirad, Präzisionskugellager

Technische Daten

Bestellcode:	JPP 050x19-6-22	**Rad ø in mm:**	50
Tragkraft in kg:	50	**Radbreite in mm:**	19
Durchmesser Bohrung in mm:	6	**Nabenlänge in mm:**	22
Temperaturbereich C° min / max:	-20 : +60	**Norm:**	E 12530
Laufflächenhärte:	Shore A 87	**EAN-Code:**	4250217301933

Radbeschreibung

- Radkörper aus Polypropylen
- Lauffläche aus thermoplastischem Gummi
- Fadenschutz
- Präzisionskugellager

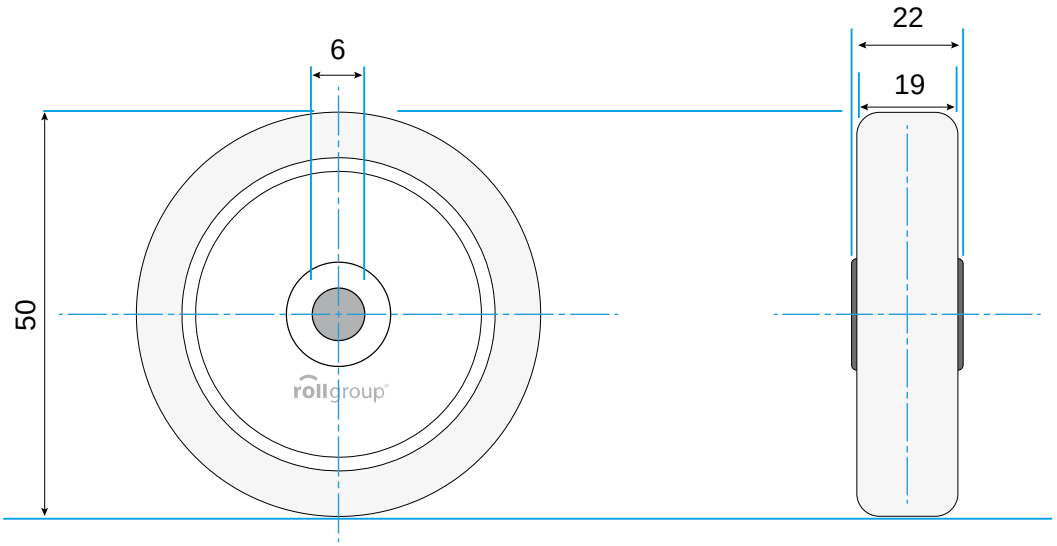

© Rollgroup | Änderungen vorbehalten | Stand 12.2016