sondermann
Räder und Rollen

sondermann@sonderroll.de
www.sonderroll.de

Lenkrolle

mit Bundstift und Totalfeststeller

- 50 - 75kg
- Durchmesser 50 - 75mm
- Gehäuse aus Stahlblech
- Thermoplastisches Gummirad, Gleitlager

Technische Daten

Bestellcode:	21N JPO 050 B11-11x31	**Rad ø in mm:**	50
Tragkraft in kg:	50	**Radbreite in mm:**	19
Ausladung Rolle in mm:	25,00	**Bauhöhe in mm:**	73
Temperaturbereich C° min / max:	-20 : +60	**Norm:**	EN 12530
Laufflächenhärte:	Shore A 87	**EAN-Code:**	4250217312755
Störkreisradius in mm:	81,00		

Gehäusebeschreibung

- Stahlblech verzinkt-chromatiert
- Schwenklager mit zweifachem Kugelkranz
- Radachse verschraubt

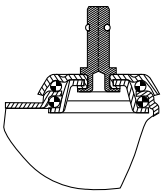

Radbeschreibung

- Radkörper aus Polypropylen
- Lauffläche aus thermoplastischem Gummi
- Gleitlager

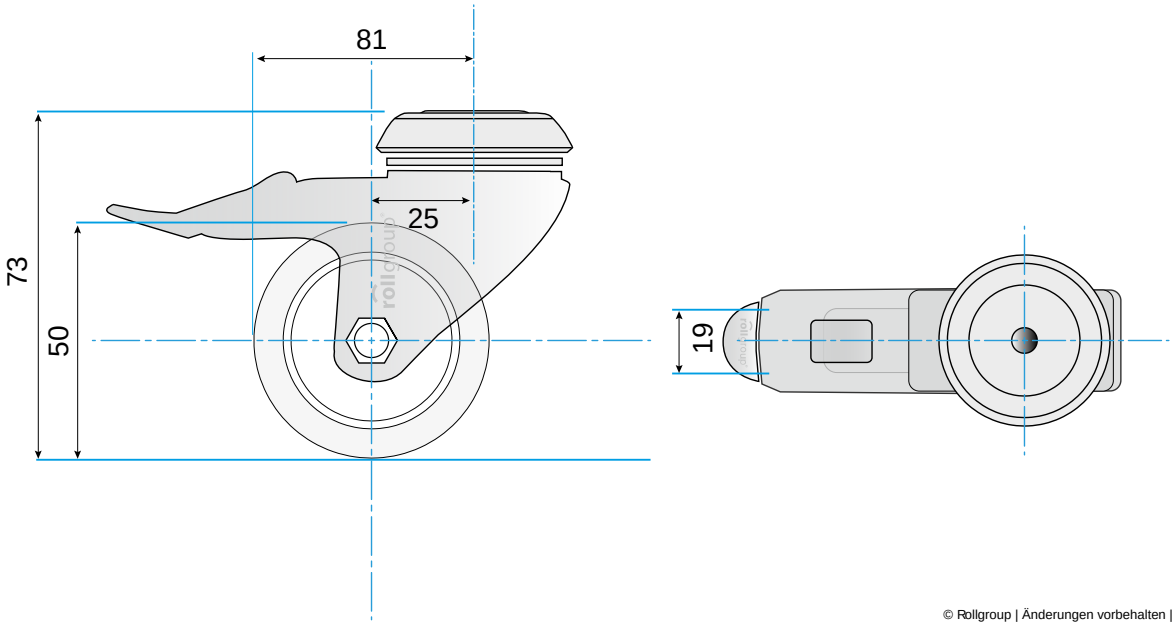

© Rollgroup | Änderungen vorbehalten | Stand 12.2016