sondermann
Räder und Rollen

sondermann@sonderroll.de
www.sonderroll.de

Bockrolle

mit Anschraubplatte

- 100 - 400kg
- Durchmesser 80 - 200mm
- Gehäuse aus Edelstahl rostfrei
- Polyurethanrad
- Rollenlager rostfrei (AUD)
- Präzisionskugellager rostfrei (AUC)

Technische Daten

Bestellcode:	38B AUD 100 P06	**Rad ø in mm:**	100
Tragkraft in kg:	150	**Radbreite in mm:**	30
Plattengröße in mm:	105 x 85	**Schraubloch Abstand in mm:**	80 x 60
Schraubloch ø in mm:	9,00	**Bauhöhe in mm:**	128
Temperaturbereich C° min / max:	-20 : +80	**Laufflächenhärte:**	Shore A 95

Gehäusebeschreibung

- rostfreier Edelstahl
- Radachse verschraubt

Radbeschreibung

- Radkörper aus Polyamid
- Lauffläche aus Polyurethan
- Rollenlager rostfrei (AUD)
- Präzisionskugellager rostfrei (AUC)

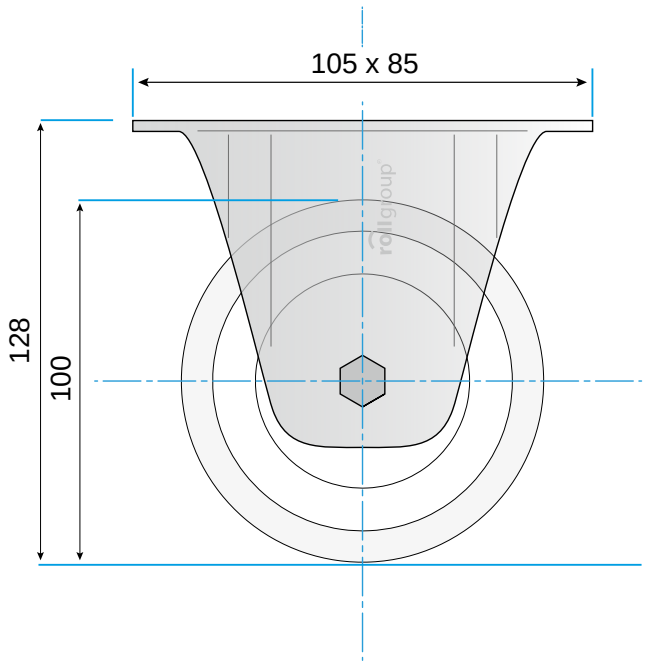

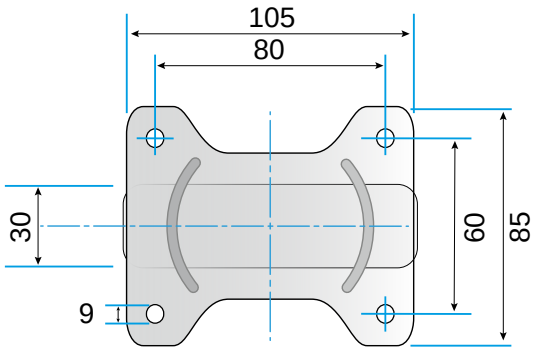

© Rollgroup | Änderungen vorbehalten | Stand 01.2017