sondermann
Räder und Rollen

sondermann@sonderroll.de
www.sonderroll.de

Lenkrolle

mit Anschraubplatte

- 100 - 400kg
- Durchmesser 80 – 200mm
- Gehäuse aus Edelstahl rostfrei
- Polyurathanrad
- Rollenlager rostfrei (AUD)
- Präzisionskugellager rostfrei (AUC)

Technische Daten

Bestellcode:	38L AUC 200 P07	**Rad ø in mm:**	200
Tragkraft in kg:	400	**Radbreite in mm:**	50
Plattengröße in mm:	140 x 110	**Schraubloch Abstand in mm:**	105 x 80 / 75
Schraubloch ø in mm:	11,00	**Ausladung Rolle in mm:**	55,00
Bauhöhe in mm:	240	**Temperaturbereich C° min / max:**	-20 : +80
Laufflächenhärte:	Shore A 95	**Störkreisradius in mm:**	155,00

Gehäusebeschreibung

- Rostfreier Edelstahl
- Schwenklager mit zweifachem Kugelkranz
- Schwenklagerschutz
- Radachse verschraubt

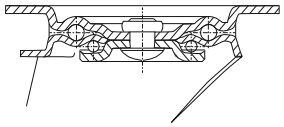

Radbeschreibung

- Radkörper aus Polyamid
- Lauffläche aus Polyurethan
- Rollenlager rostfrei (AUD)
- Präzisionskugellager rostfrei (AUC)

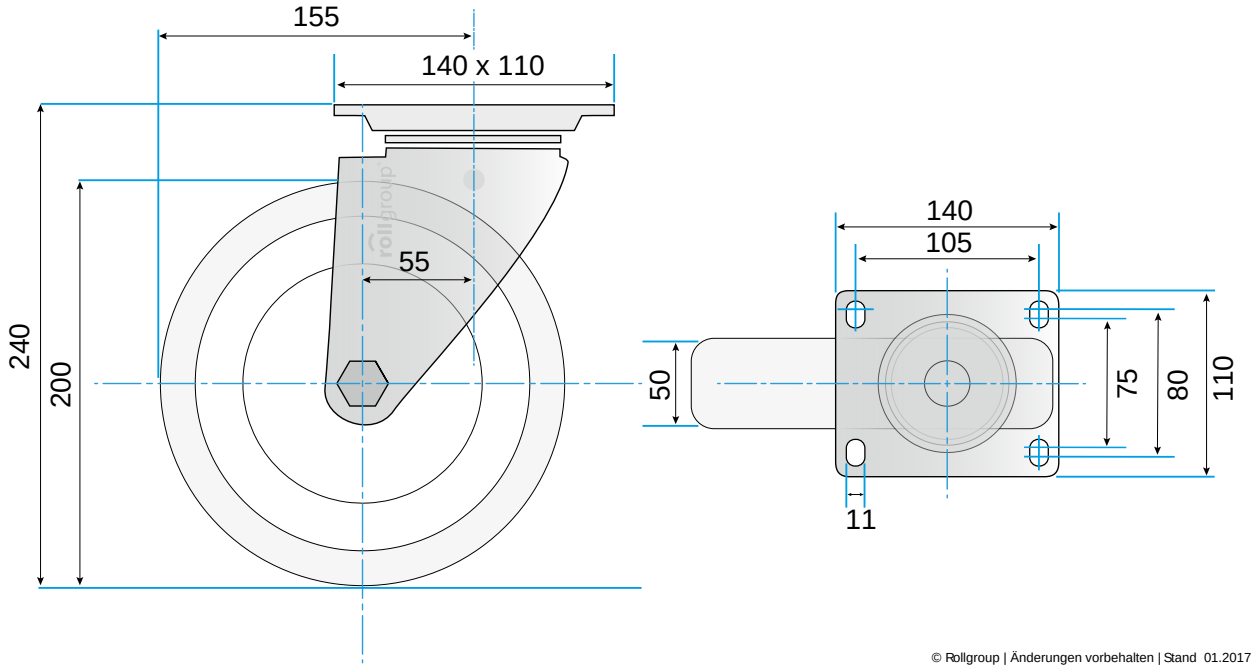

© Rollgroup | Änderungen vorbehalten | Stand 01.2017