sondermann
Räder und Rollen

sondermann@sonderroll.de
www.sonderroll.de

Bockrolle

mit Anschraubplatte

- 295kg
- Durchmesser 80 - 250mm
- Gehäuse aus Stahlblech
- Vollgummirad, Rollenlager

Technische Daten

Bestellcode:	31B IDR 080 P06	**Rad ø in mm:**	80
Tragkraft in kg:	50	**Radbreite in mm:**	25
Plattengröße in mm:	102 x 87	**Schraubloch Abstand in mm:**	76 / 80 x 60
Schraubloch ø in mm:	9,00	**Bauhöhe in mm:**	104
Temperaturbereich C° min / max:	-20 : +60	**Norm:**	EN 12532
EAN-Code:	4250217321504		

Gehäusebeschreibung

- Stahlblech verzinkt-chromatiert
- Radachse verschraubt

Radbeschreibung

- Radkörper aus Stahlblech
- Lauffläche aus Vollgummi
- Rollenlager

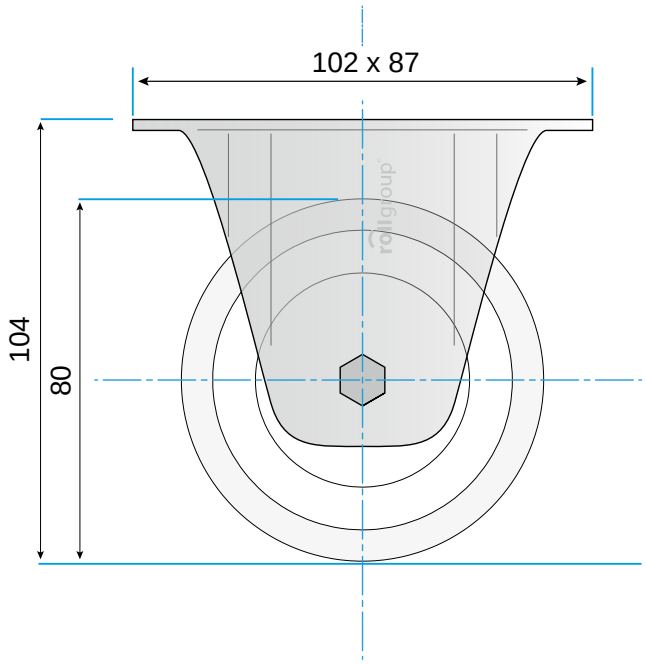

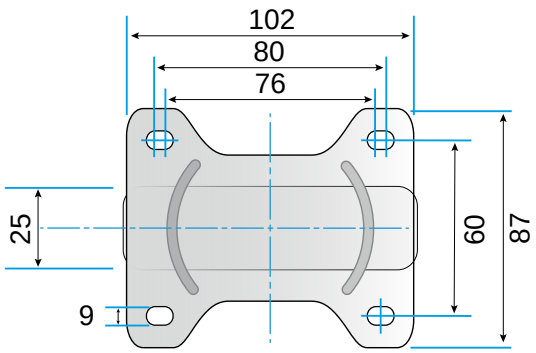

© Rollgroup | Änderungen vorbehalten | Stand 01.2017