sondermann
Räder und Rollen

sondermann@sonderroll.de
www.sonderroll.de

Doppel-Lenkrolle

Gold mit Totalfeststeller

- 100kg
- Durchmesser 100 - 125mm
- Gehäuse aus Polyamid
- Polyurethanrad, Kugellager
- Lauffläche für alle Böden

Technische Daten

Bestellcode:	17N AUP 100 A06-12 GS RS	**Rad ø in mm:**	100
Tragkraft in kg:	100	**Radbreite in mm:**	2x 10
Ausladung Rolle in mm:	36,50	**Bauhöhe in mm:**	113
Sackloch in mm:	12	**EAN-Code:**	4250217361043

Gehäusebeschreibung

- Gehäuse aus Polyamid mit Totalfeststeller
- Kugellager im Rückenlager

Radbeschreibung

- Radkörper aus Polyamid
- Lauffläche aus Polyurethan
- spurlos
- Präzisionskugellager

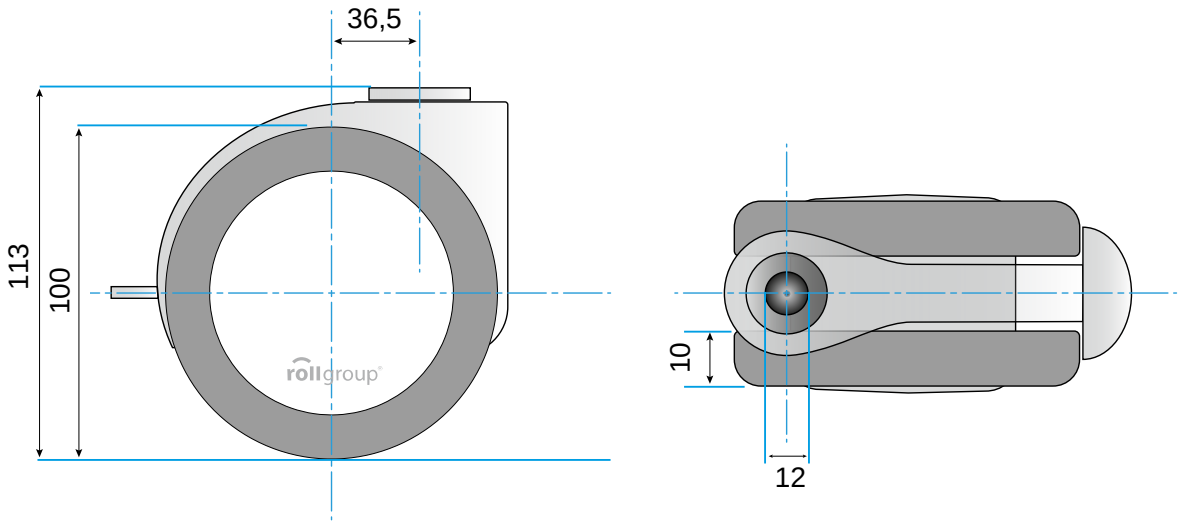

© Rollgroup | Änderungen vorbehalten | Stand 03.2017