sondermann@sonderroll.de
www.sonderroll.de

Rad

DBO grau

- Radkörper aus Kunststoff
- Radlauffläche aus Gummi
- hitzebeständig -30°C bis +150°C
- Gleitlager

Technische Daten

Bestellcode:	DBO 080 x 30 - 12 - 39 RG	**Rad ø in mm:**	80
Tragkraft in kg:	60	**Radbreite in mm:**	30
Durchmesser Bohrung in mm:	12	**Nabenlänge in mm:**	39
Temperaturbereich C° min / max:	-30 : +150	**EAN-Code:**	4250217300745

Radbeschreibung

- Radkörper aus Kunststoff
- Radlauffläche aus Gummi
- Gleitlager

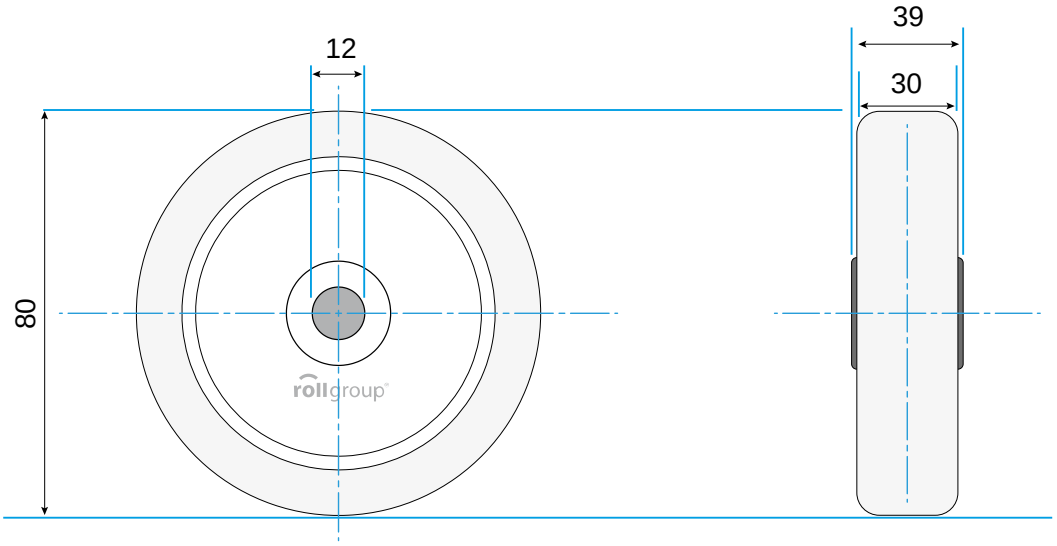

© Rollgroup | Änderungen vorbehalten | Stand 01.2017