sondermann
Räder und Rollen

sondermann@sonderroll.de
www.sonderroll.de

Bockrolle

mit Anschraubplatte

- 80 - 205kg
- Durchmesser 80 - 200mm
- Gehäuse aus Stahlblech
- thermoplastisches Gummirad, Gleitlager

Technische Daten

Bestellcode:	31B JPO 200 P07	**Rad ø in mm:**	200
Tragkraft in kg:	205	**Radbreite in mm:**	40
Plattengröße in mm:	135 x 110	**Schraubloch Abstand in mm:**	105 x 75 / 80
Schraubloch ø in mm:	11,00	**Bauhöhe in mm:**	235
Temperaturbereich C° min / max:	-20 : +60	**Norm:**	EN 12532
Laufflächenhärte:	Shore A 85	**EAN-Code:**	4250217323898

Gehäusebeschreibung

- Stahlblech verzinkt-chromatiert
- Radachse verschraubt

Radbeschreibung

- Radkörper aus Polypropylen
- Lauffläche aus thermoplastischem Gummi
- Gleitlager

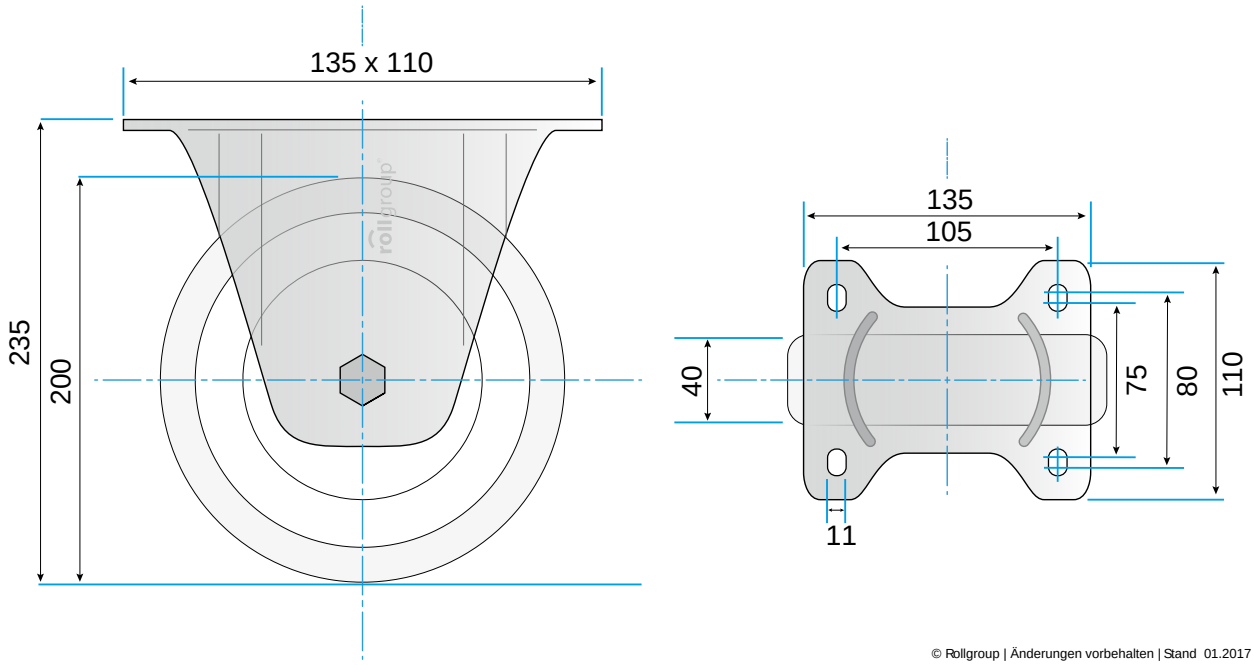

© Rollgroup | Änderungen vorbehalten | Stand 01.2017