sondermann@sonderroll.de
www.sonderroll.de

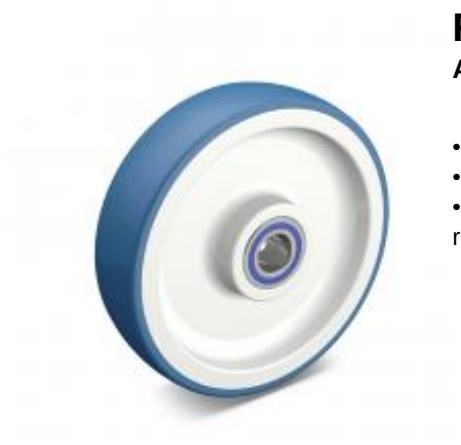

Rad

AUC blau

- 400 - 500kg
- Durchmesser 125 - 250mm
- Polyurethanrad, Präzisionskugellager rostfrei

Technische Daten

Bestellcode:	AUC 160x40-20-60	**Rad ø in mm:**	160
Tragkraft in kg:	400	**Radbreite in mm:**	40
Durchmesser Bohrung in mm:	20	**Nabenlänge in mm:**	60
EAN-Code:	4250217300417		

Radbeschreibung

- Radkörper aus Polyamid
- Lauffläche aus Polyurethan
- Rollenlager rostfrei (AUD)
- Präzisionskugellager rostfrei (AUC)

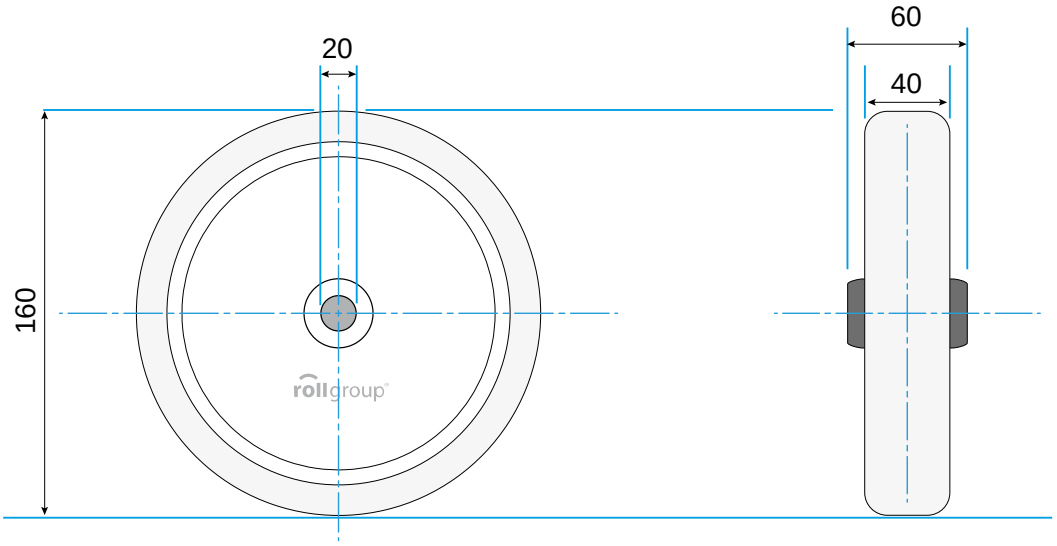

© Rollgroup | Änderungen vorbehalten | Stand 01.2017