sondermann@sonderroll.de
www.sonderroll.de

Rad

VPR

- 50 - 295kg
- Durchmesser 80 - 250mm
- Gummirad, Rollenlager

Technische Daten

Bestellcode:	VPR 160x40-20-60	**Rad ø in mm:**	160
Tragkraft in kg:	135	**Radbreite in mm:**	40
Durchmesser Bohrung in mm:	20	**Nabenlänge in mm:**	60
EAN-Code:	4250217304835		

Radbeschreibung

- Radkörper aus Polypropylen
- Lauffläche aus Gummi schwarz
- Rollenlager

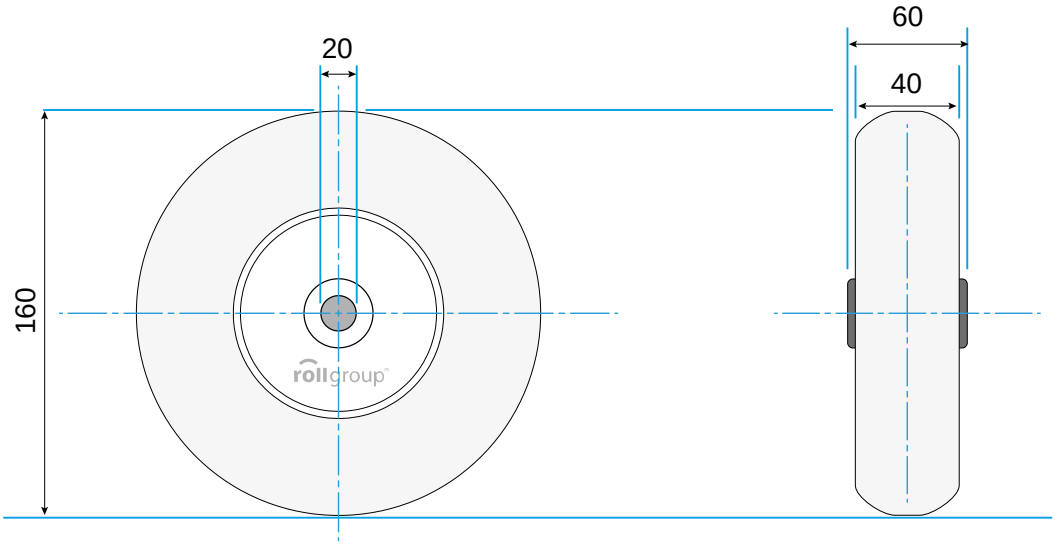

© Rollgroup | Änderungen vorbehalten | Stand 01.2017