sondermann@sonderroll.de
www.sonderroll.de

Rad

AUO

- 100 - 500kg
- Durchmesser 80 - 200mm
- Polyurethanrad, Gleitlager

Technische Daten

Bestellcode:	AUO 200x50-20-58	**Rad ø in mm:**	200
Tragkraft in kg:	500	**Radbreite in mm:**	50
Durchmesser Bohrung in mm:	20	**Nabenlänge in mm:**	58
Temperaturbereich C° min / max:	-20 : +80	**Norm:**	EN 12532
Laufflächenhärte:	Shore A 95	**EAN-Code:**	4250217300578

Radbeschreibung

- Radkörper aus Polyamid
- Lauffläche aus Polyurethan
- Gleitlager

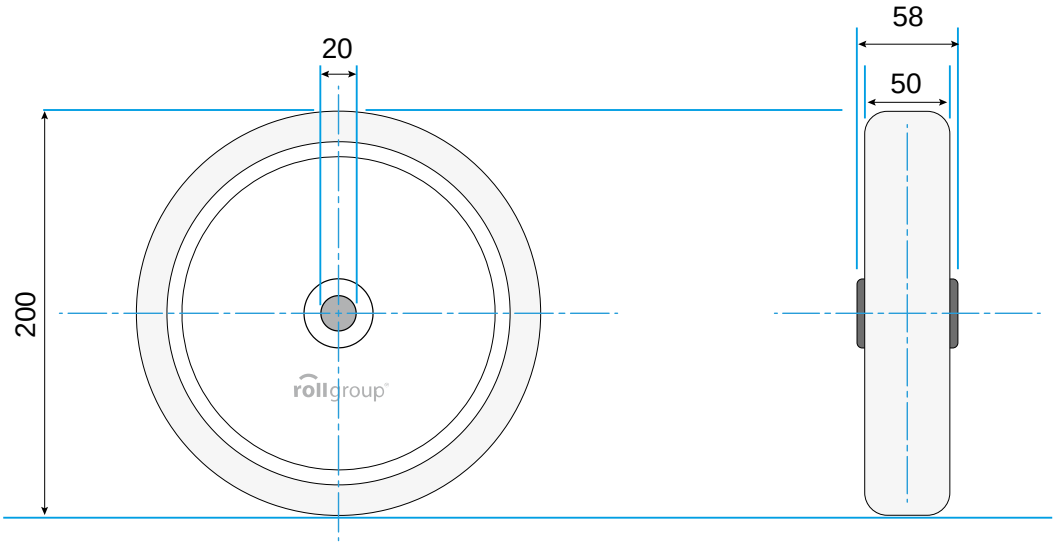

© Rollgroup | Änderungen vorbehalten | Stand 01.2017