sondermann
Räder und Rollen

sondermann@sonderroll.de
www.sonderroll.de

Lenkrolle

mit Anschraubplatte und Zentralfeststeller über Schaltnocke

- 250 - 300kg
- Durchmesser 125 - 200mm
- Gehäuse aus Stahlblech
- Elastikgummirad, Präzisionskuglager

Technische Daten

Bestellcode:	31Z FUP 125 P29 RG	**Rad ø in mm:**	125
Tragkraft in kg:	250	**Radbreite in mm:**	38
Plattengröße in mm:	140 x 110	**Schraubloch Abstand in mm:**	105 x 80 / 75
Schraubloch ø in mm:	11,00	**Ausladung Rolle in mm:**	55,00
Bauhöhe in mm:	165	**Temperaturbereich C° min / max:**	-20 : +60
Norm:	EN 12532	**EAN-Code:**	4250217324383
Störkreisradius in mm:	118,00		

Gehäusebeschreibung

- Stahlblech verzinkt-chromatiert
- Schwenklager mit zweifachem Kugelkranz
- Schwenklagerschutz
- Radachse verschraubt

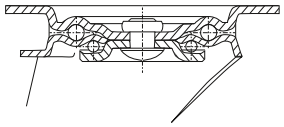

Radbeschreibung

- Radkörper aus Kunststoff
- Lauffläche aus Elastikgummi (Rollsoft)
- Fadenschutz
- Präzisionskugellager

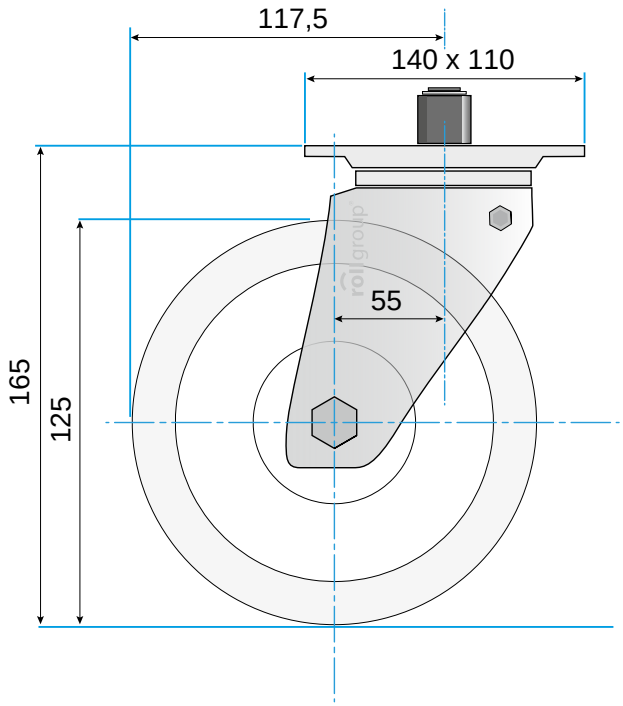

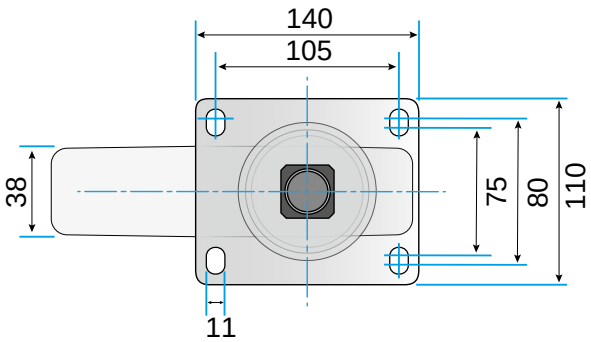

© Rollgroup | Änderungen vorbehalten | Stand 02.2017