sondermann
Räder und Rollen

sondermann@sonderroll.de
www.sonderroll.de

Rad

JPP

- 80 - 205kg
- Durchmesser 80 - 200mm
- Thermoplastisches Gummirad, Präzisionskugellager

Technische Daten

Bestellcode:	JPP 160x40-20-59	**Rad ø in mm:**	160
Tragkraft in kg:	135	**Radbreite in mm:**	40
Durchmesser Bohrung in mm:	20	**Nabenlänge in mm:**	59
Temperaturbereich C° min / max:	-20 : +60	**Norm:**	EN 12532
Laufflächenhärte:	Shore A 85	**EAN-Code:**	4250217302039

Radbeschreibung

- Radkörper aus Polypropylen
- Lauffläche aus thermoplastischem Gummi
- Fadenschutz
- Präzisionskugellager

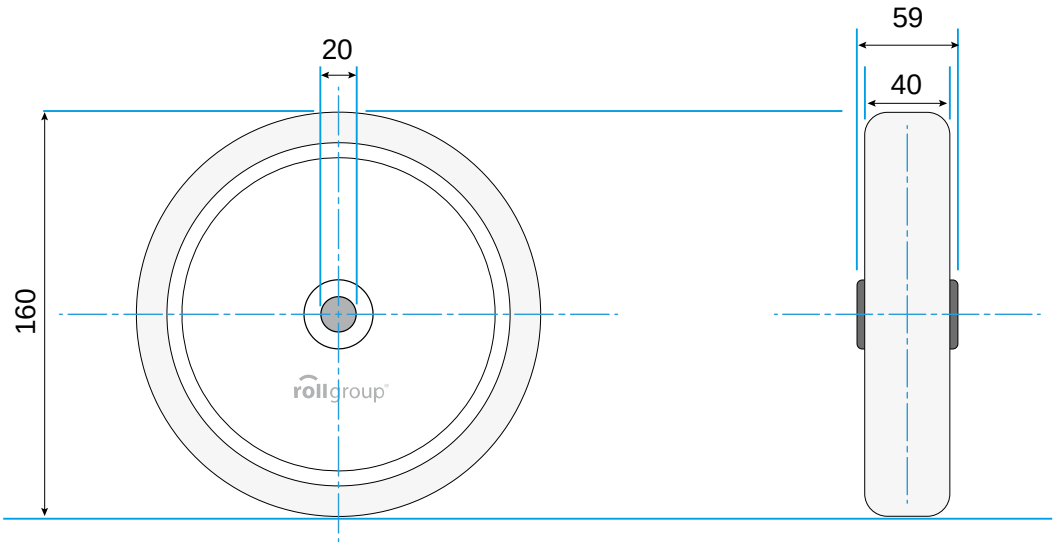

© Rollgroup | Änderungen vorbehalten | Stand 01.2017