sondermann@sonderroll.de
www.sonderroll.de

Rad

VSP Zwillingsrad

- 700 - 4500 kg
- Durchmesser 200 - 550mm
- Vollgummi-Zwillingsrad mit Stahldrahtarmierung
- Präzisionskugellager

Technische Daten

Bestellcode:	VSP 400x130-40-140	**Rad ø in mm:**	400
Tragkraft in kg:	1.800	**Radbreite in mm:**	2x 65
Durchmesser Bohrung in mm:	40	**Nabenlänge in mm:**	140
EAN-Code:	4250217304934		

Radbeschreibung

- Radkörper Stahlschweißkonstruktion
- Schmiernippel
- Rad aus Vollgummi mit Stahldrahtarmierung
- Präzisionskugellager

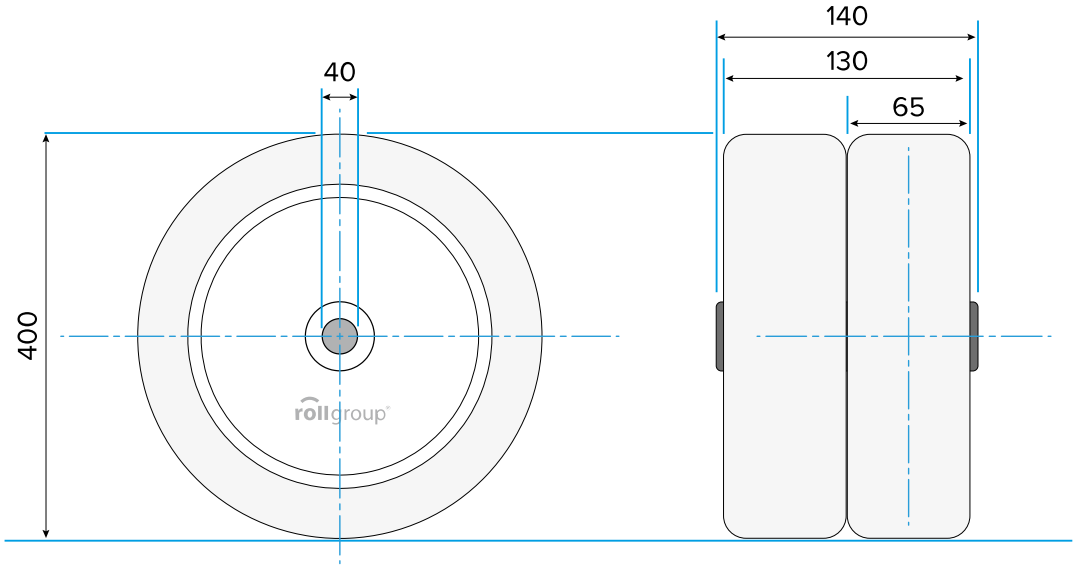

© Rollgroup | Änderungen vorbehalten | Stand 08.2018