sondermann@sonderroll.de
www.sonderroll.de

Rad

VSP Zwillingsrad

- 700 - 4500 kg
- Durchmesser 200 - 550mm
- Vollgummi-Zwillingsrad mit Stahldrahtarmierung
- Präzisionskugellager

Technische Daten

Bestellcode:	VSP 200x100-25-120	**Rad ø in mm:**	200
Tragkraft in kg:	700	**Radbreite in mm:**	2x 50
Durchmesser Bohrung in mm:	25	**Nabenlänge in mm:**	120
EAN-Code:	4250217304866		

Radbeschreibung

- Radkörper Stahlschweißkonstruktion
- Schmiernippel
- Rad aus Vollgummi mit Stahldrahtarmierung
- Präzisionskugellager

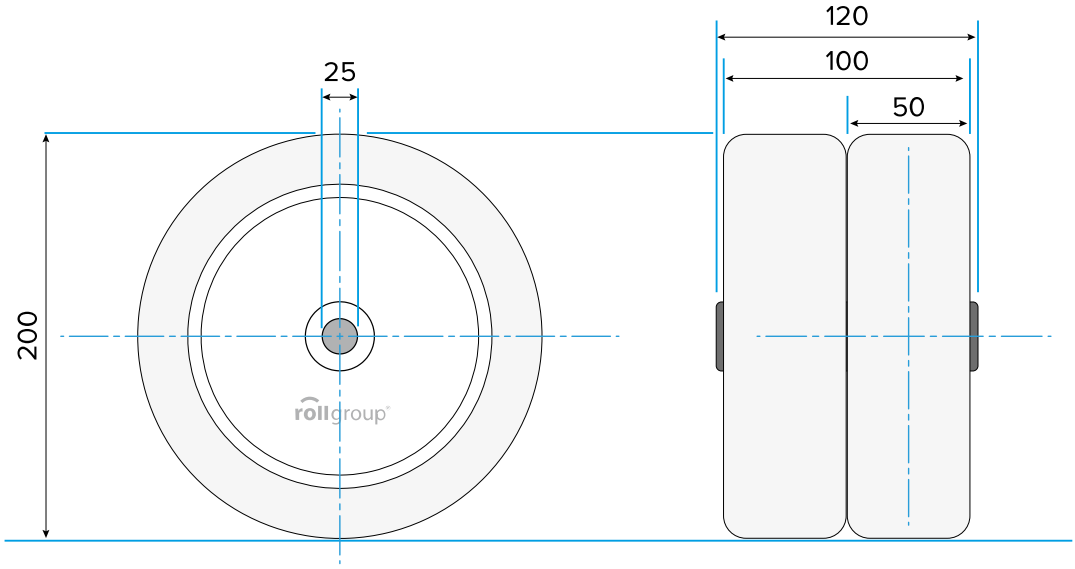

© Rollgroup | Änderungen vorbehalten | Stand 08.2018