sondermann
Räder und Rollen

sondermann@sonderroll.de
www.sonderroll.de

Lenkrolle

mit Anschraubplatte und Totalfeststeller im Vorlauf

- 450 - 2000kg
- Durchmesser 100 - 300mm
- Gehäuse in Stahlschweißkonstruktion
- Polyurethanrad, Präzisionskugellager

Technische Daten

Bestellcode:	44V TFP 160 P07	**Rad ø in mm:**	160
Tragkraft in kg:	700	**Radbreite in mm:**	50
Plattengröße in mm:	135 x 110	**Schraubloch Abstand in mm:**	105 x 80 / 75
Schraubloch ø in mm:	11,00	**Ausladung Rolle in mm:**	57,00
Bauhöhe in mm:	205	**Temperaturbereich C° min / max:**	20 : +60
Norm:	EN 12532	**Laufflächenhärte:**	Shore A 92
EAN-Code:	4250217331480	**Störkreisradius in mm:**	137,00

Gehäusebeschreibung

- Stahlschweißkonstruktion, verzinkt-chromatiert
- Gabelkopf gelagert über Kegelrollen und Axialrillenkugellager
- Lagerbolzen verschraubt u. gesichert
- Radachse verschraubt

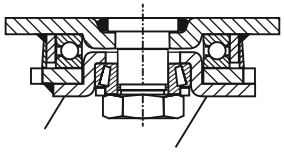

Radbeschreibung

- Radkörper aus Guss
- Schmiernippel
- Lauffläche aus Polyurethan
- Präzisionskugellager

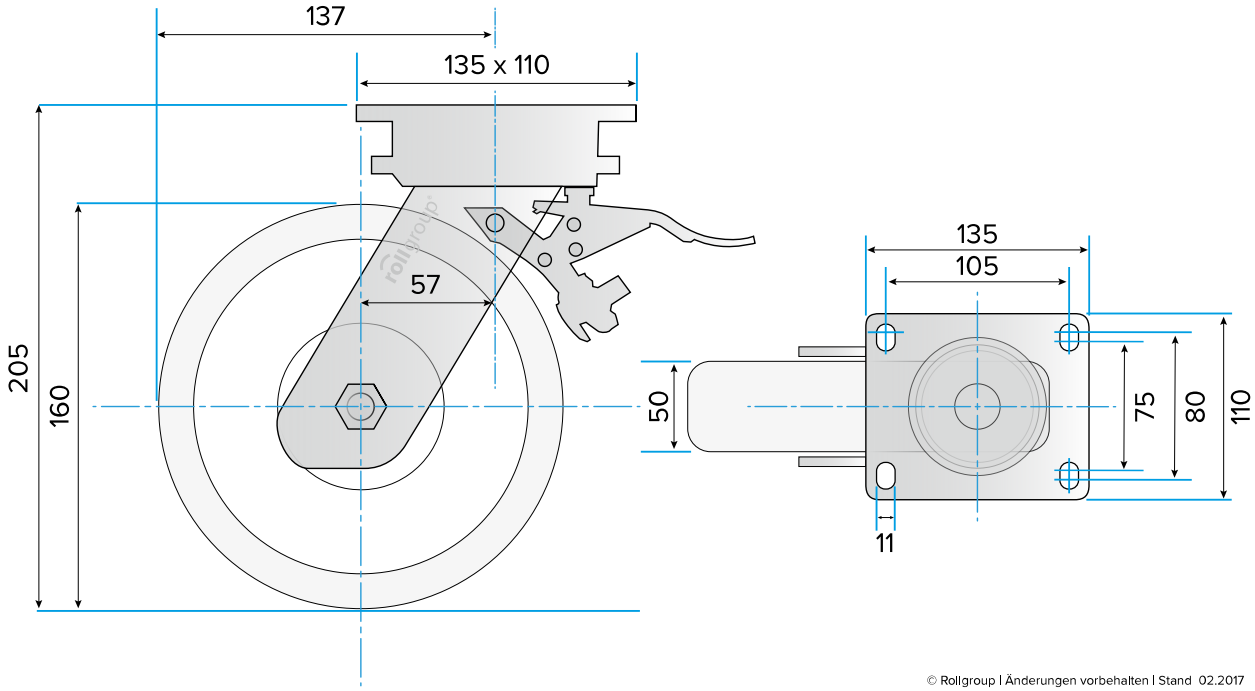

© Rollgroup | Änderungen vorbehalten | Stand 02.2017