sondermann
Räder und Rollen

sondermann@sonderroll.de
www.sonderroll.de

Bockrolle

mit Anschraubplatte

- 180kg
- Durchmesser 100mm
- Gehäuse aus Edelstahl rostfrei
- Elastikgummirad, Edelstahlrollenlager

Technische Daten

Bestellcode:	38B FUD 100 P06	**Rad ø in mm:**	100
Tragkraft in kg:	180	**Radbreite in mm:**	36
Plattengröße in mm:	105 x 85	**Schraubloch Abstand in mm:**	80 x 60
Schraubloch ø in mm:	9,00	**Bauhöhe in mm:**	128
Temperaturbereich C° min / max:	-20 : +80	**Norm:**	EN 12532
EAN-Code:	4250217340734		

Gehäusebeschreibung

- rostfreier Edelstahl
- Radachse verschraubt

Radbeschreibung

- Radkörper aus Polyamid
- Lauffläche aus Elastikgummi grau
- Edelstahl-Rollenlager

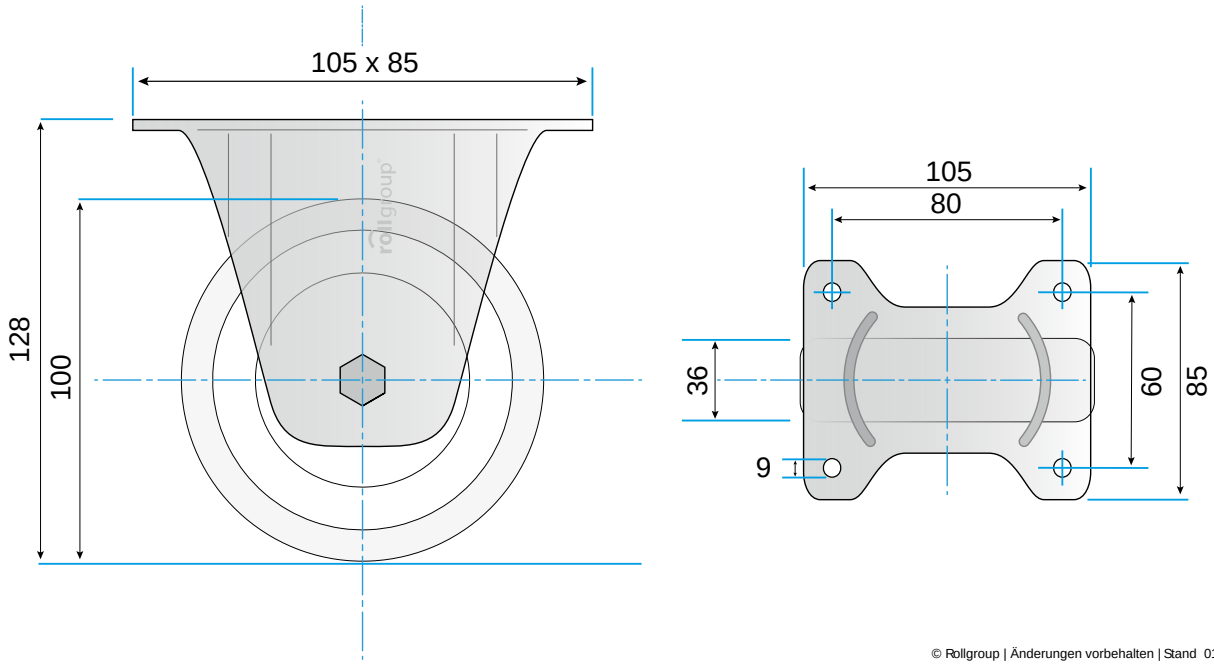

© Rollgroup | Änderungen vorbehalten | Stand 01.2017