sondermann
Räder und Rollen

sondermann@sonderroll.de
www.sonderroll.de

# Kunststoff-Lenkrolle

**mit Anschraubplatte und Totalfeststeller**

- 100kg
- Durchmesser 75 - 125mm
- Gehäuse aus glasfaserverstärktem Polyamid
- Thermoplastisches Gummirad, Präzisionskugellager

## Technische Daten

| | | | |
|---|---|---|---|
| **Bestellcode:** | 05N JPP 125 P04 | **Rad ø in mm:** | 125 |
| **Tragkraft in kg:** | 100 | **Radbreite in mm:** | 32 |
| **Plattengröße in mm:** | 77 x 67 | **Schraubloch Abstand in mm:** | 61,5 / 56,0 x 51,5 / 46,5 |
| **Schraubloch ø in mm:** | 8,50 | **Ausladung Rolle in mm:** | 46,00 |
| **Bauhöhe in mm:** | 169 | **Temperaturbereich C° min / max:** | -20 : +60 |
| **Norm:** | EN 12530 | **Laufflächenhärte:** | Shore A 87 |
| **EAN-Code:** | 4250217310744 | **Störkreisradius in mm:** | 122,00 |

## Gehäusebeschreibung

- Glasfaserverstärktes Polyamid
- Präzisionskugellager als Schwenklager

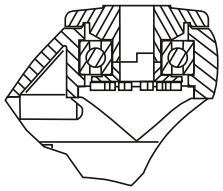

## Radbeschreibung

- Radkörper aus Polypropylen
- Lauffläche aus thermoplastischem Gummi
- Fadenschutz
- Präzisionskugellager

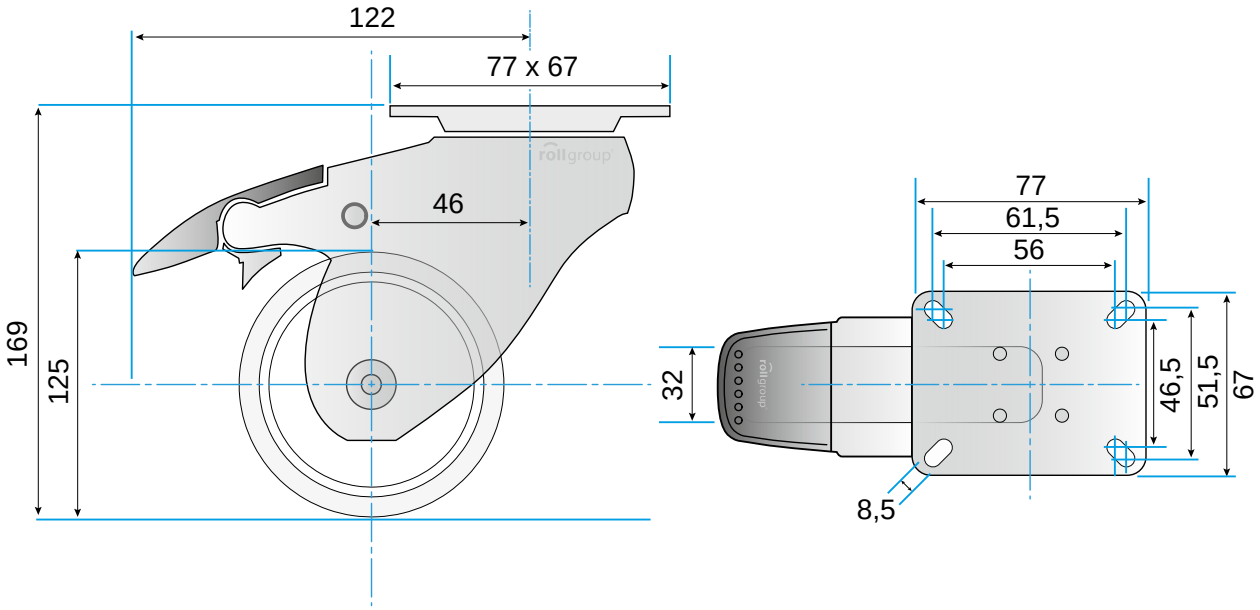


© Rollgroup | Änderungen vorbehalten | Stand 12.2016