sondermann
Räder und Rollen

sondermann@sonderroll.de
www.sonderroll.de

Doppel-Lenkrolle

mit Rückenloch

- 70 - 100kg
- Durchmesser 50 - 75mm
- Gehäuse aus Stahlblech
- Polyamidrad, Gleitlager

Technische Daten

Bestellcode:	24L OUO 075 P01	**Rad ø in mm:**	75
Tragkraft in kg:	100	**Radbreite in mm:**	2x 23
Ausladung Rolle in mm:	32,00	**Bauhöhe in mm:**	99
Rückenloch in mm:	11	**Temperaturbereich C° min / max:**	-20 : +80
Norm:	EN 12530	**Laufflächenhärte:**	Shore D 78
EAN-Code:	4250217313301	**Störkreisradius in mm:**	70,00

Gehäusebeschreibung

- Stahlblech verzinkt-chromatiert
- Schwenklager mit zweifachem Kugelkranz
- Radachse verschraubt

Radbeschreibung

- Rad aus Polyamid
- Gleitlager

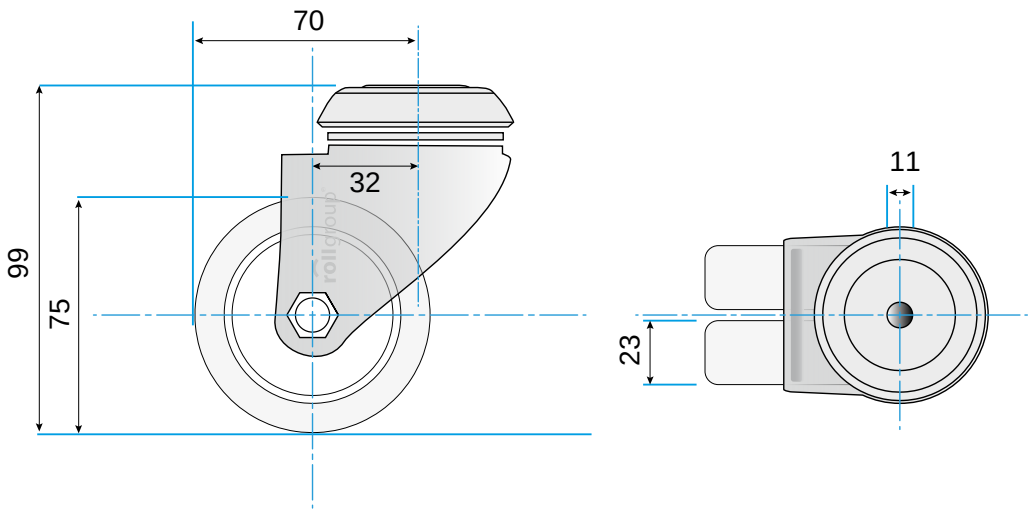

© Rollgroup | Änderungen vorbehalten | Stand 12.2016