sondermann@sonderroll.de
www.sonderroll.de

Rad

FUP grau

- 250 - 400kg
- Durchmesser 125 - 200mm
- Elastikgummirad grau (Rollsoft)
- Präzisionskugellager

Technische Daten

Bestellcode:	FUP 200x48-20-62 RG	**Rad ø in mm:**	200
Tragkraft in kg:	400	**Radbreite in mm:**	48
Durchmesser Bohrung in mm:	20	**Nabenlänge in mm:**	62
Temperaturbereich C° min / max:	-20 : +60	**Norm:**	EN 12532
EAN-Code:	4250217301339		

Radbeschreibung

- Radkörper aus Kunststoff
- Lauffläche aus Elastikgummi (Rollsoft)
- Fadenschutz
- Präzisionskugellager

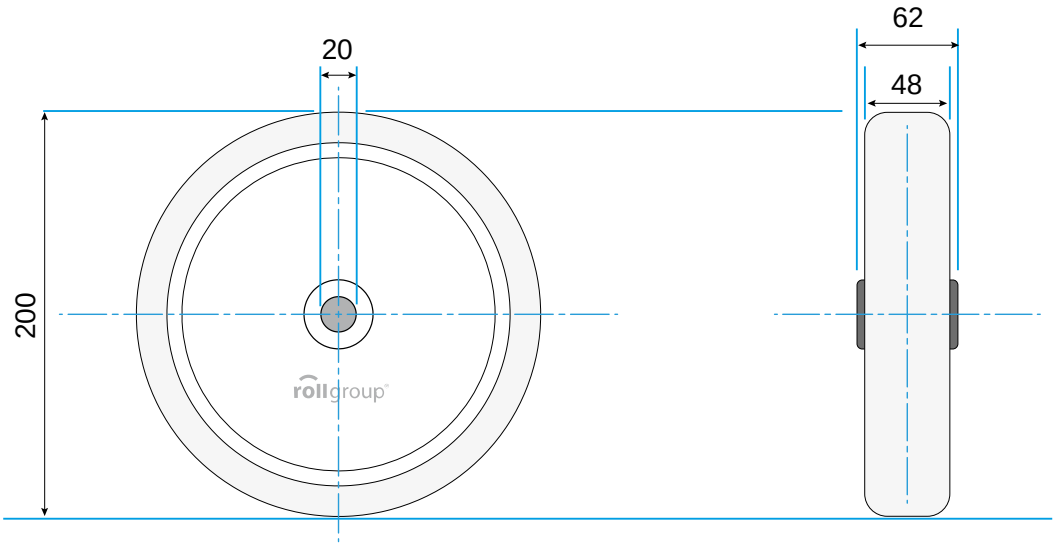

© Rollgroup | Änderungen vorbehalten | Stand 01.2017