sondermann@sonderroll.de
www.sonderroll.de

Rad

FUR grau

- 180 - 400kg
- Durchmesser 100 - 200mm
- Elastikgummirad grau, Rollenlager

Technische Daten

Bestellcode:	FUR 160x48-20-60 RG	**Rad ø in mm:**	160
Tragkraft in kg:	350	**Radbreite in mm:**	48
Durchmesser Bohrung in mm:	20	**Nabenlänge in mm:**	60
Temperaturbereich C° min / max:	-20 : +80	**Norm:**	EN 12532
EAN-Code:	4250217301391		

Radbeschreibung

- Radkörper aus Kunststoff
- Lauffläche aus Elastikgummi
- Rollenlager

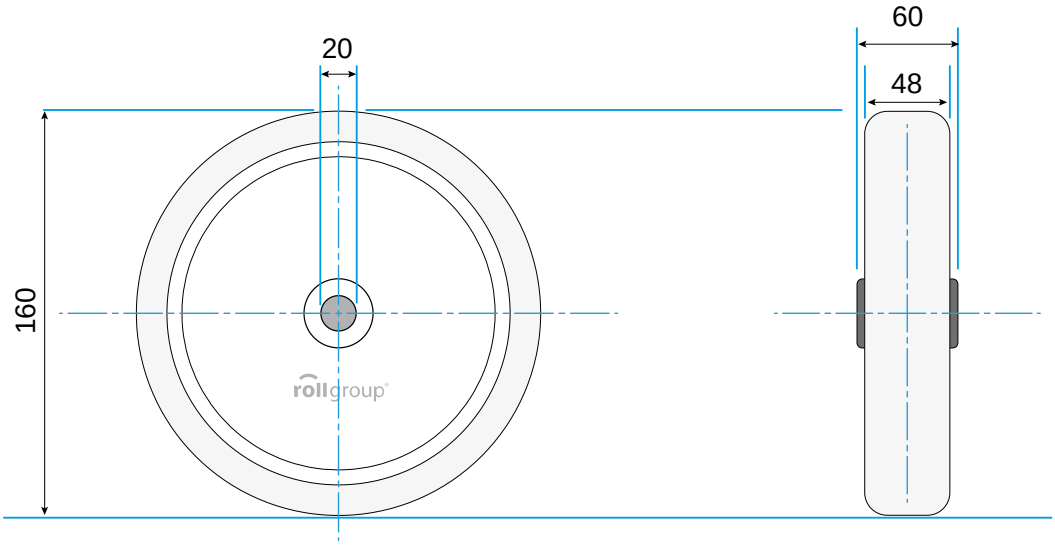

© Rollgroup | Änderungen vorbehalten | Stand 01.2017