sondermann
Räder und Rollen

sondermann@sonderroll.de
www.sonderroll.de

Lenkrolle

mit Anschraubplatte

- 50 - 75kg
- Durchmesser 180 - 200 mm
- Gehäuse aus Stahlblech
- Luftrad, Rollenlager

Technische Daten

Bestellcode:	31L PDR 200 P07	**Rad ø in mm:**	200
Tragkraft in kg:	75	**Radbreite in mm:**	50
Plattengröße in mm:	135 x 110	**Schraubloch Abstand in mm:**	105 x 75 / 80
Schraubloch ø in mm:	11,00	**Ausladung Rolle in mm:**	54,00
Bauhöhe in mm:	235	**Temperaturbereich C° min / max:**	-20 : +60
Norm:	EN 12532	**EAN-Code:**	4250217322693
Störkreisradius in mm:	154,00		

Gehäusebeschreibung

- Stahlblech verzinkt-chromatiert
- Schwenklager mit zweifachem Kugelkranz
- Schwenklagerschutz
- Radachse verschraubt

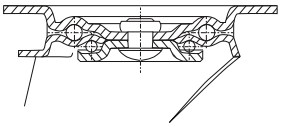

Radbeschreibung

- Radkörper aus Stahlblech
- Lauffläche Luftbereifung
- Rillenprofil
- Rollenlager

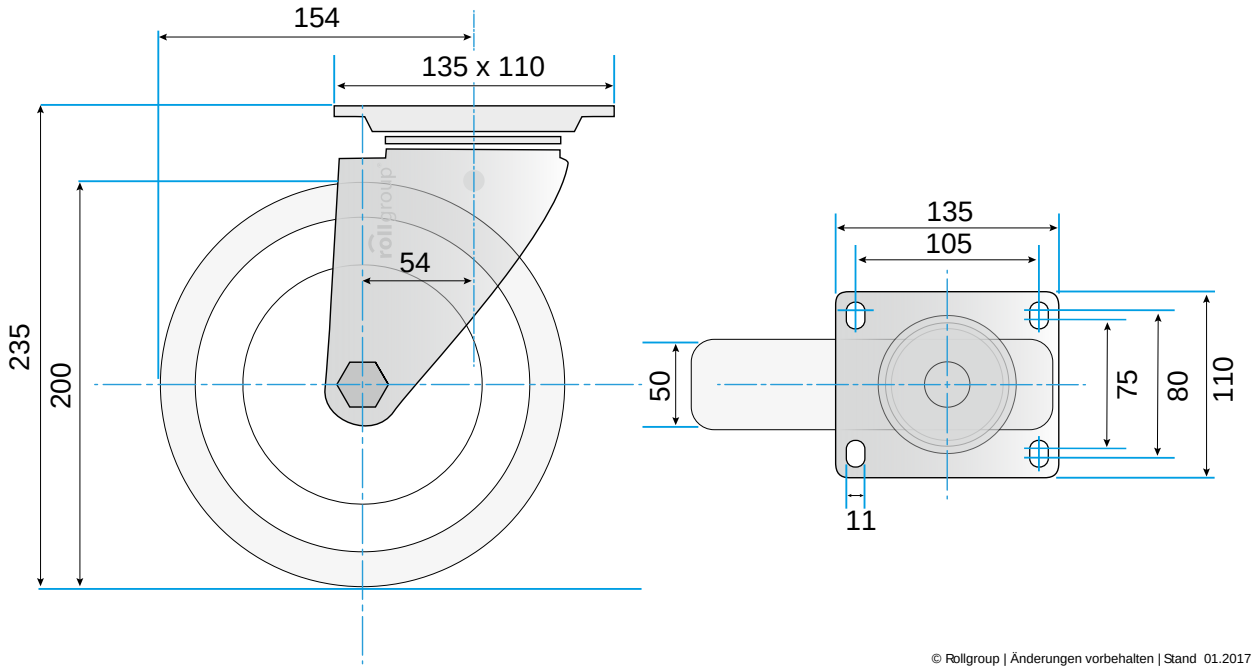

© Rollgroup | Änderungen vorbehalten | Stand 01.2017