sondermann
Räder und Rollen

sondermann@sonderroll.de
www.sonderroll.de

Bockrolle

mit Anschraubplatte, elektrisch leitfähig

- 50 - 100kg
- Durchmesser 50 - 150mm
- Gehäuse aus Stahlblech
- Thermoplastisches Gummirad, Präzisionskugellager

Technische Daten

Bestellcode:	21B GYP 100 P04	**Rad ø in mm:**	100
Tragkraft in kg:	100	**Radbreite in mm:**	32
Plattengröße in mm:	77 x 67	**Schraubloch Abstand in mm:**	61,5 / 56 x 51,5 / 46,5
Schraubloch ø in mm:	8,50	**Bauhöhe in mm:**	135
Temperaturbereich C° min / max:	-20 : +60	**Norm:**	EN 12530
Laufflächenhärte:	Shore A 87	**EAN-Code:**	4250217310928

Gehäusebeschreibung

- Stahlblech verzinkt-chromatiert
- Radachse verschraubt

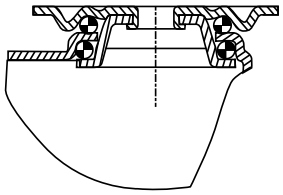

Radbeschreibung

- Radkörper aus Polypropylen
- Lauffläche aus thermoplastischem Gummi, elektrisch leitfähig
- Farbe grau, spurlos
- Fadenschutz
- Präzisionskugellager

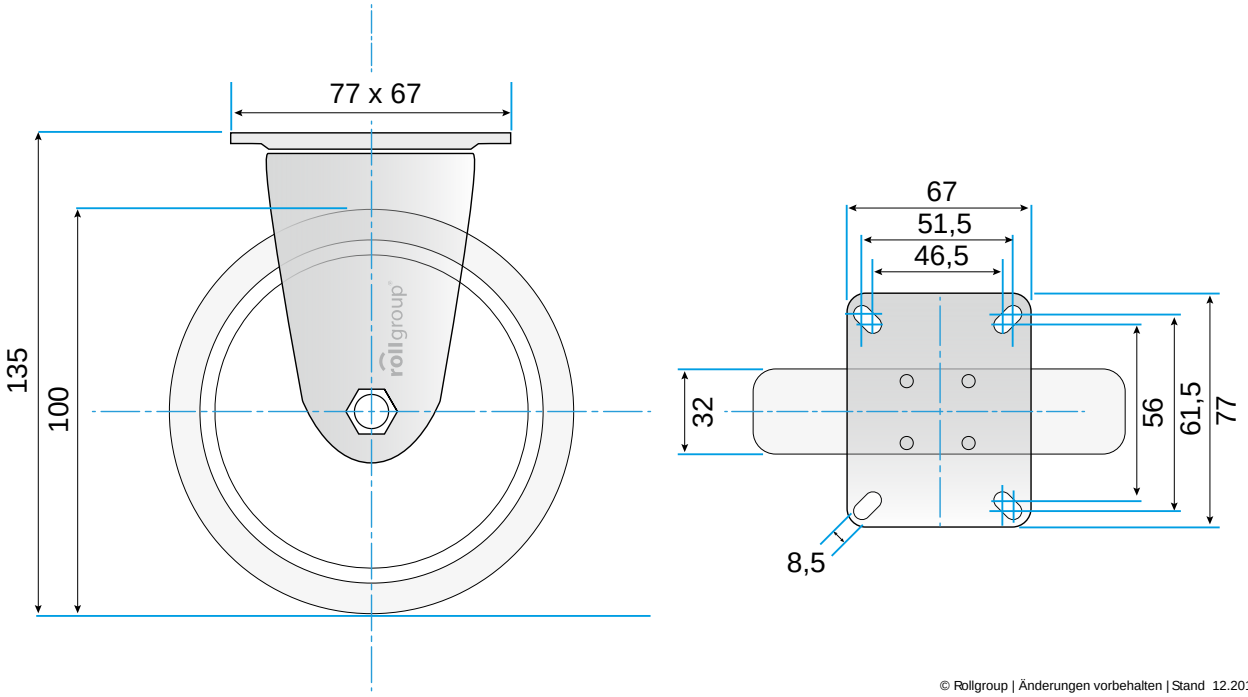

© Rollgroup | Änderungen vorbehalten | Stand 12.2016