sondermann
Räder und Rollen

sondermann@sonderroll.de
www.sonderroll.de

Lenkrolle

mit Anschraubplatte

- 700 - 800kg
- Durchmesser 125 - 200mm
- Gehäuse aus verstärktem Edelstahl rostfrei
- Polyamidrad, Gleitlager

Technische Daten

Bestellcode:	48L OTO 160 P07	**Rad ø in mm:**	160
Tragkraft in kg:	800	**Radbreite in mm:**	50
Plattengröße in mm:	140 x 110	**Schraubloch Abstand in mm:**	105 x 80 / 75
Schraubloch ø in mm:	11,00	**Ausladung Rolle in mm:**	55,00
Bauhöhe in mm:	200	**Temperaturbereich C° min / max:**	20 : +80
Norm:	EN 12532	**Laufflächenhärte:**	Shore D 78
EAN-Code:	4250217341397		

Gehäusebeschreibung

- aus verstärktem rostfreiem Edelstahl
- Schwenklager mit zweifachem Kugelkranz
- Schwenklagerschutz
- Radachse verschraubt

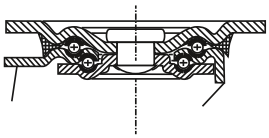

Radbeschreibung

- Rad aus Polyamid natur
- Gleitlager
- schwere Ausführung

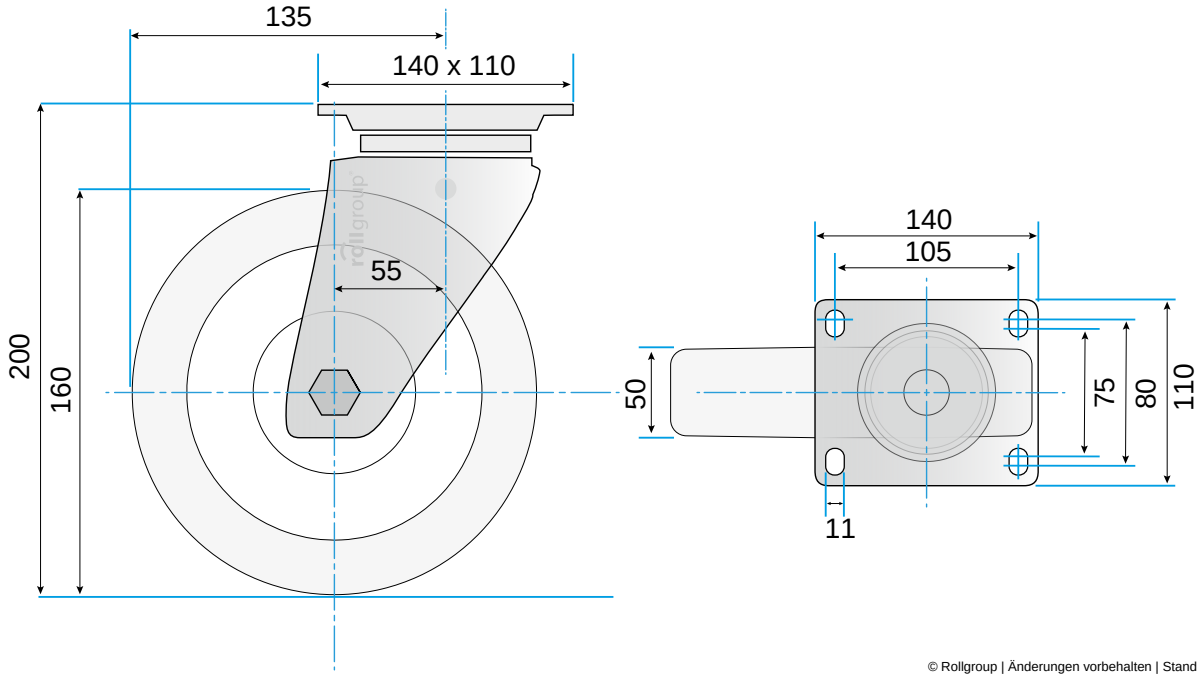

© Rollgroup | Änderungen vorbehalten | Stand 02.2017